Zanzariera ULTIMA Decorsystem - Listino prezzi al PUBBLICO - 2019

Valido dal 1-marzo-2019 (Montaggio escluso)

Caratteristiche standard

Meccanica alluminio colore bianco Ral 9016 o argento ossidato o marrone Ral 8014 (altri colori con supplemento di prezzo)
Traverso centrale di serie se un lato è maggiore di 140 cm (indispensabile)
Rete in fibra colore grigio di serie
Accessori in plastica neri
Sistema di fissaggio ad incastro senza buchi ne viti (montata in 2 minuti)

MISURE CONSIGLIATE (mm)		
	L	H
MINIME	200	200
MASSIME	1200	2200

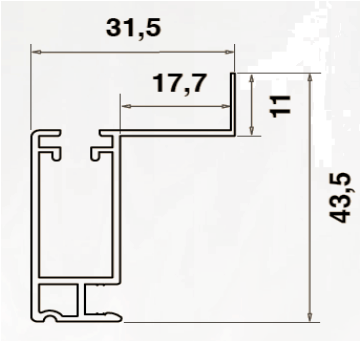

Modello a telaio fisso con profilo 43x31mm

Altezza cm. (fino a) \ Larghezza cm. (fino a)	60	70	80	90	100	110	120	130	140	150	160	170	180	190	200	210	220	230	240
60	232	232	232	232	232	232	232												
70	232	232	232	232	232	232	232												
80	232	232	232	232	232	232	232												
90	232	232	232	232	232	232	251												
100	232	232	232	232	232	255	278												
110	232	232	232	232	255	281	306												
120	232	232	232	251	278	306	334												
130	232	232	241	271	302	332	362												
140	232	232	260	292	325	357	390												
150	232	244	278	313	348	383	418												
160	232	260	297	334	371	408	445												
170	237	276	316	355	394	434	473												
180	251	292	334	376	418	459	501												
190	264	309	353	397	441	485	529												
200	278	325	371	418	464	510	557												
210	292	341	390	438	487	536	585												
220	306	357	408	459	510	561	612												
230	320	374	427	480	534	587	640												
240																			
250																			
260																			

Accessori	
Traversi supplementari	al ml Fr. 26.-

Supplementi di prezzo	
Colori Ral speciali (tutti i colori non di serie)	10% (minimo Fr. 300.-)

Riparazioni	
Manodopera sostituzione rete (rete compresa)	40% del valore a nuovo